Gestellsystem
Schüco Interior Frame

Als Tisch-, Bank- und Sideboardunterbau möglich

SCHÜCO

SCHÜCO

Gestellsystem Schüco Interior Frame

☐ **Anfrage** ☐ **Bestellung**

Firmenanschrift (Stempel)

Datum Unterschrift

Kommission:

Ansprechpartner:

gewünschter Liefertermin:

Gesamtzahl der geschickten Seiten:

Informationen:

Einwilligung in die Datenübermittlung an Dritte
Durch Absenden des Anfrageformulars willigen Sie in die Weitergabe der von Ihnen in das Kontaktformular eingegeben Daten an Partner ein, die Ihr Vorhaben realisieren können. Ergänzende Datenschutzhinweise, insbesondere zur Verarbeitung Ihrer personenbezogenen Daten, der Auswahl der für Sie in Frage kommenden Partner und Ihren Rechten auf Auskunft, Berichtigung, Löschung, Einschränkung der Verarbeitung, Widerspruch und Beschwerde finden Sie unter www.schueco.com/gdpr.

Schüco Interior Systems KG
Werk Borgholzhausen
In der Lake 2, D-33829 Borgholzhausen, Tel. +49 5425 12-222, Fax +49 5425 12-236
interior-anfrage@schueco.com, www.schueco.com/interior-systems

Anfrageformular für Schüco Interior Frame

Gestellmaße: (Maße in mm angeben!)

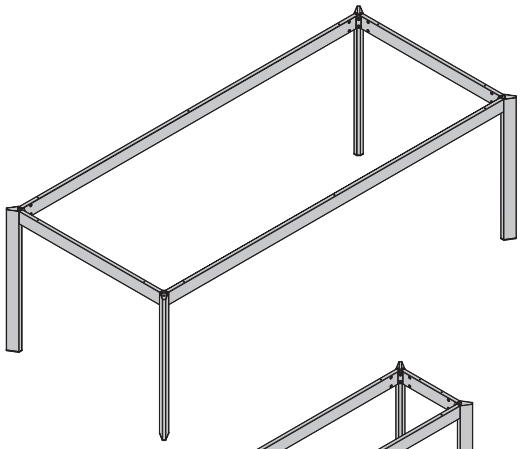

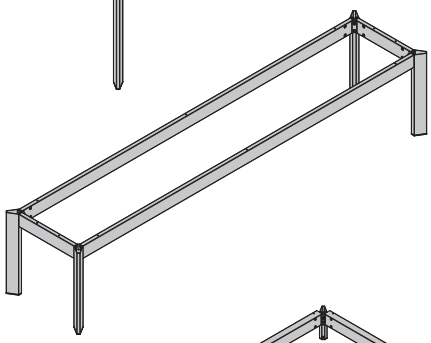

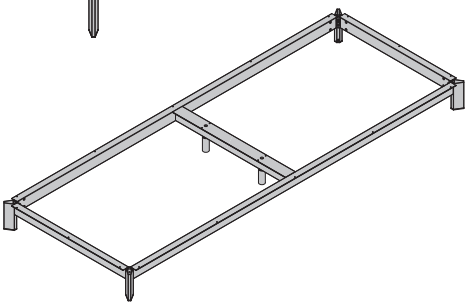

Tischgestell Frame

Länge: ☐ 1500 mm ☐ 1800 mm ☐ 2100 mm

Breite: ☐ 750 mm ☐ 950 mm

Höhe: 720 mm

Ausführung: ☐ E6/Inox ☐ E6/C35 Schwarz

Bankgestell Frame

Länge: ☐ 1500 mm ☐ 1800 mm ☐ 2100 mm

Breite: ☐ 450 mm

Höhe: 420 mm

Ausführung: ☐ E6/Inox ☐ E6/C35 Schwarz

Möbelunterbau Frame

Für Sondermaße stimmt sich unser Verarbeiter direkt mit Ihnen ab.

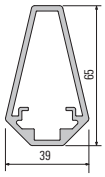

Tischbein 4400 mm

100007583
E6/Inox

100007572
E6/C35 Schwarz

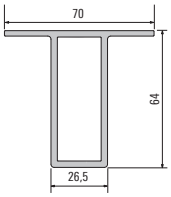

Mitteltraverse 6000 mm

100007589
E6/Inox

100007588
E6/C35 Schwarz

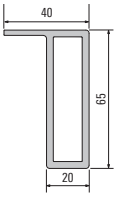

Sockeltraverse 6000 mm

100007599
E6/Inox

100007598
E6/C35 Schwarz

Traverse 4000 mm

100007580
E6/Inox

100007579
E6/C35 Schwarz

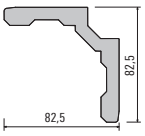

Eckverbinder Tisch/Bank

100008980

Schüco Interior Frame — Restriktionen

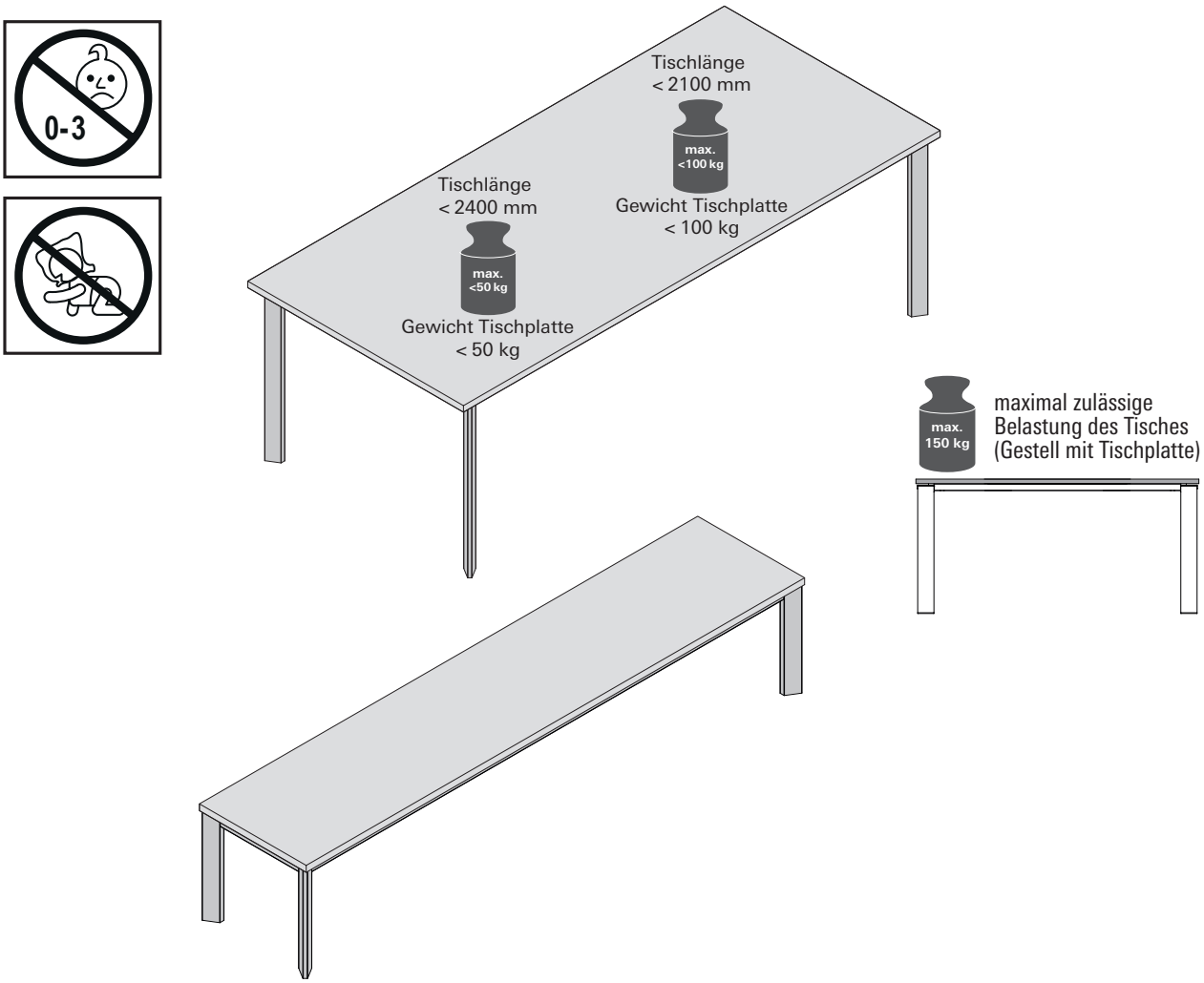

Die Systemgrenzen sind in der **Montageanleitung Art.-Nr. 100002246** beschrieben. Die Belastbarkeit des Systems wurde auf Basis von Prüfungen ermittelt, die auf Grundlage geltender Normen und Vorschriften aus der Möbel- und Küchenindustrie durchgeführt wurden. Sie setzt die Einhaltung aller detailliert beschriebener Montageschritte voraus. Abweichungen von ausgeführten Vorgaben haben Auswirkungen auf die Stabilität des Regalsystems. Überschreitungen der Systemgrenzen werden durch unsere Tests nicht abgedeckt und sind in Ihrer Verantwortung zu validieren. Gerne stellen wir Ihnen auf Anfrage die Testergebnisse des von uns entwickelten Systems für Ihre Analyse zur Verfügung.

SCHÜCO