Gestellsystem Schüco Interior Cone

Als Tisch-, Bank- und Sideboardunterbau möglich

SCHÜCO

SCHÜCO

Gestellsystem Schüco Interior Cone

☐ **Anfrage** ☐ **Bestellung**

Firmenanschrift (Stempel)

Datum Unterschrift

Kommission:

Ansprechpartner:

gewünschter Liefertermin:

Gesamtzahl der geschickten Seiten:

Informationen:

Einwilligung in die Datenübermittlung an Dritte
Durch Absenden des Anfrageformulars willigen Sie in die Weitergabe der von Ihnen in das Kontaktformular eingegeben Daten an Partner ein, die Ihr Vorhaben realisieren können. Ergänzende Datenschutzhinweise, insbesondere zur Verarbeitung Ihrer personenbezogenen Daten, der Auswahl der für Sie in Frage kommenden Partner und Ihren Rechten auf Auskunft, Berichtigung, Löschung, Einschränkung der Verarbeitung, Widerspruch und Beschwerde finden Sie unter www.schueco.com/gdpr.

Schüco Interior Systems KG
Werk Borgholzhausen
In der Lake 2, D-33829 Borgholzhausen, Tel. +49 5425 12-222, Fax +49 5425 12-236
interior-anfrage@schueco.com, www.schueco.com/interior-systems

Anfrageformular für Schüco Interior Cone

Gestellmaße: (Maße in mm angeben!)

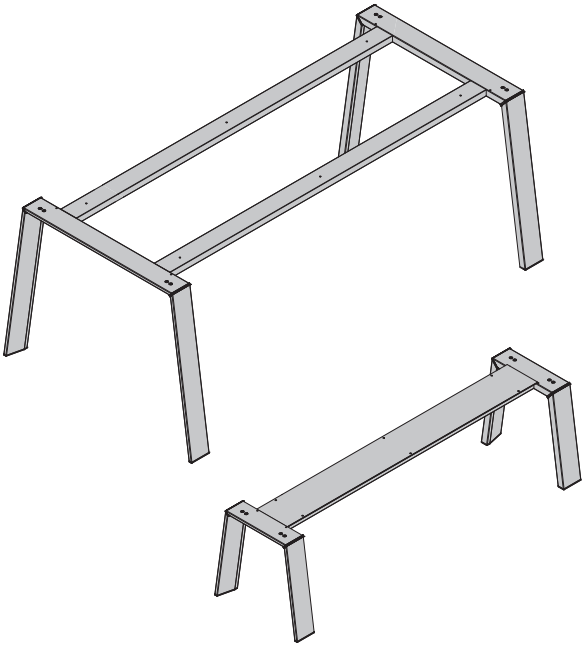

Tischgestell Cone

Länge: ☐ 1500 mm ☐ 1800 mm ☐ 2100 mm

Breite: ☐ 750 mm ☐ 950 mm

Höhe: 720 mm

Ausführung: ☐ E6/Inox ☐ E6/C35 Schwarz

Bankgestell Cone

Länge: ☐ 1500 mm ☐ 1800 mm ☐ 2100 mm

Breite: ☐ 450 mm

Höhe: 420 mm

Ausführung: ☐ E6/Inox ☐ E6/C35 Schwarz

Für Sondermaße stimmt sich unser Verarbeiter direkt mit Ihnen ab.

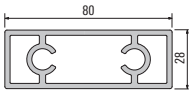

Rechtecktraverse 4950 mm

100007561
E6/Inox

100007565
E6/C35 Schwarz

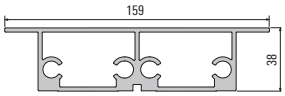

Traverse Bank 4950 mm

100007575
E6/Inox

100007573
E6/C35 Schwarz

Schüco Interior Cone — Restriktionen

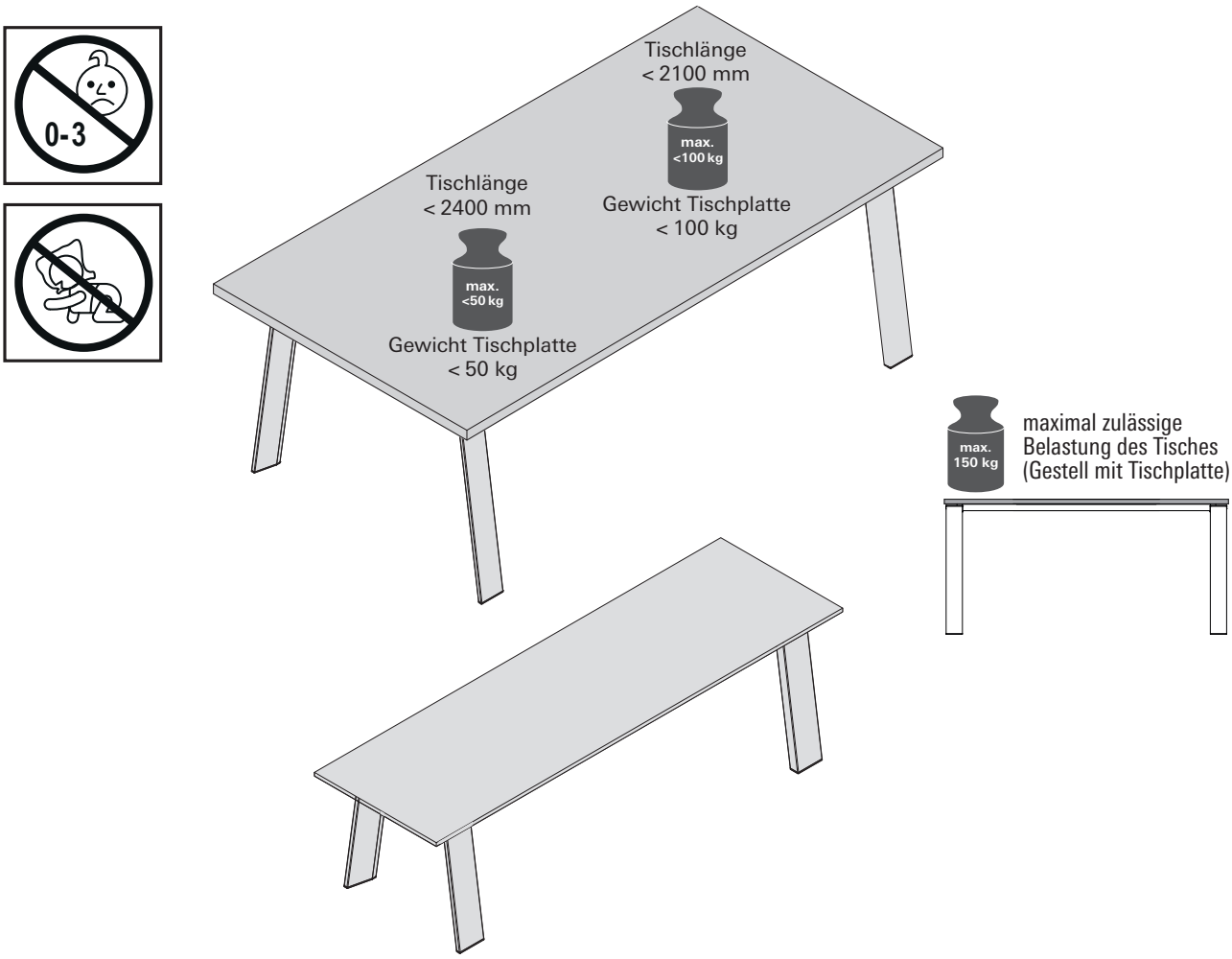

Die Systemgrenzen sind in der **Montageanleitung Art.-Nr. 100022624** beschrieben. Die Belastbarkeit des Systems wurde auf Basis von Prüfungen ermittelt, die auf Grundlage geltender Normen und Vorschriften aus der Möbel- und Küchenindustrie durchgeführt wurden. Sie setzt die Einhaltung aller detailliert beschriebener Montageschritte voraus. Abweichungen von ausgeführten Vorgaben haben Auswirkungen auf die Stabilität des Regalsystems. Überschreitungen der Systemgrenzen werden durch unsere Tests nicht abgedeckt und sind in Ihrer Verantwortung zu validieren. Gerne stellen wir Ihnen auf Anfrage die Testergebnisse des von uns entwickelten Systems für Ihre Analyse zur Verfügung.