Schüco ASE 80.HI

Skyvedørssystem i aluminium

Høyisolert skyve/heveskyvedør i aluminium
ASE 80.HI – Aluminium Sliding Element | 80 mm profildybde | High Insulation.

Schüco ASE 80.HI skyve- eller heveskyvedør har et bredt spekter av løsninger for design, komfort og med mulighet for isoleringsevne på passivhusnivå.

Åpningstyper med enkel, dobbel eller trippelspor, med dørbladvekt opptil 500 kg. Dørene produseres på mål med profil- og beslagsløsninger tilpasset individuelle behov.

Systemet utføres i bærekraftige robuste aluminiumsprofiler som er svært holdbare og krever minimalt med vedlikehold. Lakkeres i valgfrie RAL-farger eller eloksert overflate, med mulighet for ulike farger innvendig og utvendig. Schüco skyvedører kan benyttes i både næringsbygg og privatboliger.

Schüco ASE 80.HI

Skyvedørssystem i aluminium

Åpningstyper

Skyveelementer med 1 spor

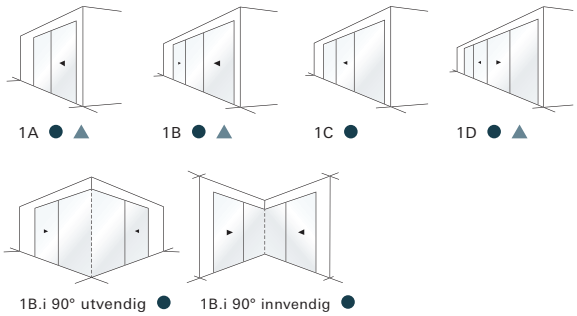

Skyveelementer med 2 spor

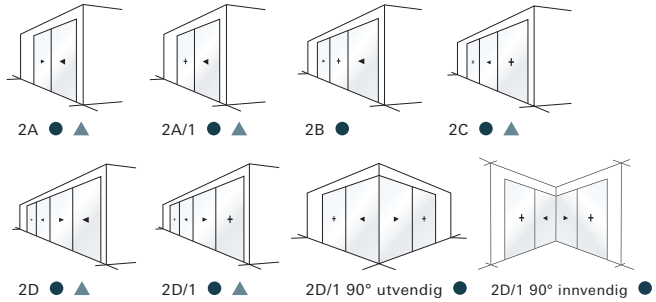

Skyveelementer med 3 spor

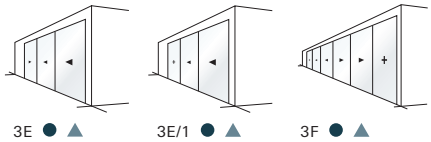

● ASE 80.HI
▲ ASE 80.HI Tip Tronic

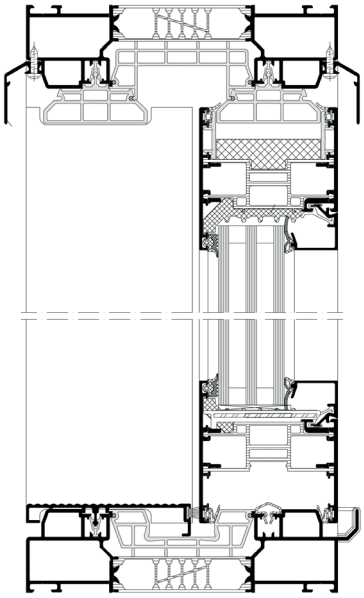

Vertikalt snitt

Egenskaper
God isolasjonsevne med U-verdi inntil 0,8 W/m²K
Robuste aluminiumprofiler som krever minimalt med vedlikehold
Flere designutførelser med opptil 3 spor
Stort utvalg av designbeslag og tilbehør
Valgfri eloksering eller lakkering med mulighet for ulik farge inn- og utvendig

Normer	
Vindlaster ihht. EN 12210	opp til klasse C5/B5
Slagregntetthet ihht. EN 12208	opp til klasse 9A
Lufttetthet ihht. EN 12207	opp til klasse 4
Innbruddssikkerhet ihht. EN 1627	opp til klasse RC 3

Mål	
Maksimal dørbredde	3500 mm / 3200 mm
Maksimal dørhøyde	3500 mm / 3200 mm
Maksimal dørvekt	500 kg
Maksimal glasstykkelse	60 mm

Schüco International KG
www.schueco.com