RT 38801

331.2 Talo 2000
431 Talo 90
X31 julkisivujärjestelmät SfB
F3 Hoito- ja huoltokoodi

Schüco ikkuna-, ovi- ja julkisivu-järjestelmät alumiinista

Schüco Finland Oy

Schüco FWS 35 PD (Panorama Design)

IKKUNAT

OVET

JULKISIVUT

 © Rakennustietosäätiö RTS 2016 Tämän kortin asiatiedoista vastaa toimeksiantaja.

Schüco FWS (Facade Wall System) -julkisivujärjestelmät pysty-vaakajulkisivuille

Schüco FWS 50/FWS 60

Schüco FWS 50/FWS 60 tarjoaa runsaasti suunnittelun vapautta tavallisimmissa profiilileveyksissä. Erityisesti työstön ja asennuksen vaivattomuus sekä energiatehokkuus ovat olleet järjestelmän kehityksessä etusijalla.

Schüco FWS 35 PD (Panorama Design) alumiinijulkisivujärjestelmä 35 mm

- kapealinjainen järjestelmä suuriinkin lasipintoihin
- passiivitalotasoiset lämmöneristysarvot, U_f-arvo jopa 0,88 W (m^2K)
- soveltuu edustaviin lasijulkisivuihin asuin- ja liiketiloissa
- murtosuoja RC 2

Schüco FWS 60 CV (Concealed Vent) 60 mm alumiinijulkisivu avattavin piilopuittein

- julkisivujärjestelmä, jossa yhdistyvä kapeat profiilit, korkeatasoinen toimivuus ja optimaaliset eristysominaisuudet
- avautuvan osan puite ja runko eivät ulospäin erotu toisistaan
- sekä perinteisiin, korkeisiin tai mataliin ikkunanauhoihin että yksittäisiin ikkunoihin
- sopii esimerkiksi vanhan rakennuksen saneeraukseen, jossa halutaan säilyttää vanha ulkonäkö lisäten kuitenkin avautumisvaihtoehtoja
- murtosuoja RC 2

GOLD AWARD 2016

 © Rakennustietosäätiö RTS 2016 Tämän kortin asiatiedoista vastaa toimeksiantaja.

Ratkaisuja julkisivuun ja valokattoihin

0-profiilijärjestelmä AOC 50/60 puu- ja teräsrungolle

Schüco AOC 50/60 -päällysrakenne puulle ja teräkselle on erittäin energiatehokas ratkaisu suuriin vaakajulkisivuihin ja valokattoihin. Kantavana rakenteena toimii joko teräs- tai puurakenne.

Suuret lasipinnat ja vaativatkin suunnitteluratkaisut ovat mahdollisia profiilin leveyden ollessa 50 tai 60 mm. Valokattorakenteisiin soveltuu 60 mm leveä rakenne suurempien kondenssikourujen johdosta.

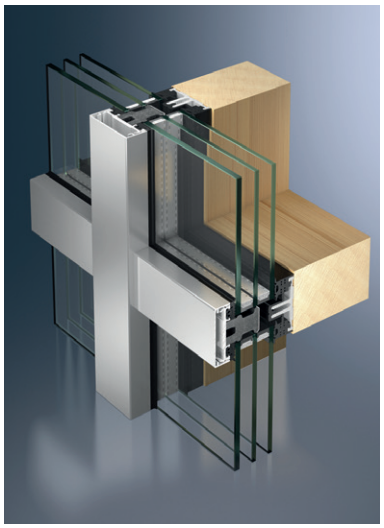

Schüco AOC 50/60 TI.SI

Valokatto Schüco FWS 50 -järjestelmällä

Schücon valokatto

Schüco-järjestelmien avulla voidaan toteuttaa monia erimuotoisia valokattorakenteita toimivasti ja vedenpitävästi. Kattojärjestelmiin on integroitavissa sisäpuolinen kondenssivesikanavisto mahdollisen sisäpuolisen kondenssiveden johtamiseksi rakenteiden ulkopuolelle.

Valokattorakenteeseen voidaan integroida avautuvia osia sekä tuuletukseen että savunpoistoon. Avautuvien osien käyttämiseen on tarjolla sekä automaattisia että manuaalisia avausjärjestelmiä.

SG-julkisivu (Structural Glazing)

Optisesti vaikuttavan näköiset, kokolasiset julkisivut voidaan toteuttaa esim. Schücon FW 50+ SG -järjestelmän avulla. Pysty-vaaka-järjestelmien laaja kantavien rakenteiden valikoima mahdollistaa kaikenkokoiset julkisivurakenteet. Tasapintainen SG-ulkoasu saavutetaan vain sisäpuolella näkyvissä olevien kantavien profiilien avulla. Ulkopuolella näkyvissä ovat vain lasipinnat ja sirot varjosaumat.

Schüco FW 50+ SG

Schüco ASS -liukuovijärjestelmät (Aluminium Sliding System)

Liukuovet mahdollistavat maksimaalisen läpinäkyvyyden.

Schücon liukuovijärjestelmät

Alumiini on erittäin vakaa materiaali, joten siitä voidaan muotoilla siroprofiilisia, suuriakin lasipintoja sisältäviä rakenteita.
Eristämättömät liukujärjestelmät tarjoavat runsaasti toteutusvaihtoehtoja sisätiloihin tai kylmiin sekä puolilämpimiin tiloihin. Jopa passiivitalotasoiset, lämpöeristetyt järjestelmät täyttävät tiukimmatkin laatuvaatimukset. Lämpöeristetyt liukuovet lisäävät asumismukavuutta ja luovat mahdollisuuksia arkkitehtuuria tukeville ratkaisuille.

Schücon liukutaitto-ovet

Liukutaitto-ovi mahdollistaa suurten pintojen avaamisen. Järjestelmät sopivat esim. talvipuutarhaan tai ravintolan terassille. Saatavilla on useita eri avautumisvaihtoehtoja, sisään- tai ulospäin. Ovilehtien lukumäärän ollessa pariton voi yksi ovilehti toimia käyntiovena.

 © Rakennustietosäätiö RTS 2016 Tämän kortin asiatiedoista vastaa toimeksiantaja.

Schüco ADS - ovijärjestelmät (Aluminium Door System)

Schücon ADS-ovijärjestelmät mahdollistavat monipuolisia ratkaisuja. Ne sopivat sekä lämpöeristämättömiin sisäoviin tai automaattiliukuoviin että erinomaista lämmöneristystä vaativiin kohteisiin. ADS-ovijärjestelmät ovat yhteensopivia muiden Schüco-järjestelmien kanssa.

Schücon täysalumiininen ulko-ovi

Schücon täysalumiinisissa ulko-ovissa yhdistyy energiatehokkuus, turvallisuus, mukavuus ja design. Schücon ulko-ovet ovat erittäin hyvin lämpöeristettyjä, lisäksi lämpöeristetty kynnys tarjoaa erinomaisen tiiveyden. Ovijärjestelmiin on saatavilla runsaasti erilaisia lukitus-, painike- ja vedinvaihtoehtoja. Lisäksi voidaan käyttää piilotettuja sulkimia tai saranoita.

Asuinmukavuutta lisäävät avaaminen sormenjäljen perusteella sekä automaattiset avaamis- ja sulkemisjärjestelmät. Pinta-asennetut tai integroidut saranaovikoneistot takaavat esteettömän kulun. Lisäksi kynnyksettömyys mahdollistaa yksilölliset ratkaisut alaliittymässä, esim. automaattisesti laskeutuvan tiivisteen avulla.

Monipuolisten toteutusmahdollisuuksien ansiosta Schücon ulko-ovet on helppo sovittaa yhteen omien toiveiden sekä arkkitehtuurin kanssa. Schüco tarjoaa laajan muoto- ja värivalikoiman, mikä lisää suunnittelun vapautta.

Schüco ADS Simply Smart

Schüco-turvajärjestelmät

Murtosuojaus

Schücon alumiinirakenteiset tuotteet tarjoavat korkeatasoista turvallisuutta. Sen mahdollistavat järjestelmien komponenttien ja ratkaisujen tarkka suunnittelu, oikeat materiaalit sekä laadukkaat ja tätä varten suunnitellut helat.

Murtosuojaus on saatavilla Schücon oviin, ikkunoihin ja julkisivuun murtoluokasta RC 1 aina RC 4:än saakka. Luokitus myönnetään EN 1627 mukaisesti. Useat Schüco-tuotteet on hyväksytty myös Finanssialan Keskusliiton rakenteellisen murtosuojauksen tuotteiden luetteloon (ks. Finanssialan Keskusliiton internetsivut). Luettelon tuotteet täyttävät testatusti jonkin murtosuojaluokan sekä Finanssialan Keskusliiton asettamat, vahingontorjuntaan ja turvallisuuteen liittyvät vaatimukset.

Palorakenne

Palorakenteet on testattu normien EN 1364 ja EN 1634 mukaisesti.

Schüco ADS -palo-ovet

Schücon palo-ovet ADS 80 FR 30 ja ADS 80 FR 60 ovat monipuolisia ovien ja pielirakenteiden palonsuojajärjestelmiä. Järjestelmät perustuvat kestäviin 5-kammioisiin lämpökatkaistuihin alumiiniprofiileihin, joiden rakennesyvyys on 80 mm.

Kun palo-oven rakenteeseen yhdistetään valinnaisia varustekomponentteja, voidaan toteuttaa mittatilaustyönä monitoimiovia, jotka täyttävät tiukimmatkin rakennusten turvallisuuteen ja automaatioon liittyvät vaatimukset. Järjestelmiin voidaan yhdistää esim. murtosuoja, äänieristys 42 dB asti, kulunvalvonta tai paniikinestotoiminnot. Kulmalasilistat, piilosaranat ja -sulkimet puolestaan tarjoavat lukuisia muotoiluvaihtoehtoja.

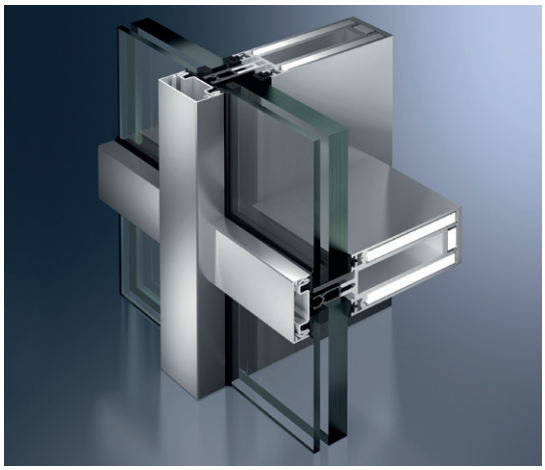

Schüco FW 50⁺ BF

Palo-ovi Schüco ADS 80 FR 30

- suojaa tulelta 30 minuutin ajan
- murtosuoja RC 3 -luokkaan asti
- Suomessa VTT on hyväksynyt järjestelmän $EI_2$30-paloluokkaan tyyppihyväksyntänumerolla VTT-RTH-06033-08

Palo-ovi Schüco ADS 80 FR 60

- suojaa tulelta 60 minuutin ajan
- murtosuoja RC 2 -luokkaan asti
- Suomessa VTT on hyväksynyt järjestelmän $EI_2$60-paloluokkaan tyyppihyväksyntänumerolla VTT-RTH-00028-10

Julkisivu ja kattorakenne

Palonsuojarakenne julkisivuun tai kattorakenteeseen voidaan toteuttaa esim. Schüco FW 50⁺ BF/FW 60⁺ BF -järjestelmän avulla. Se on monipuolinen E30- ja EI30-luokan palonsuojajärjestelmä ja yhteensopiva perusjulkisivujärjestelmän FWS 50 ja FWS 60 kanssa. Palojulkisivurakennetta voidaan CE-merkitä.

 © Rakennustietosäätiö RTS 2016 Tämän kortin asiatiedoista vastaa toimeksiantaja.

Schüco AWS -ikkunajärjestelmät (Aluminium Window System)

Schücon energiatehokkaissa ikkunoissa yhdistyy toiminnallisuus ja ajaton design. Ne edustavat innovaatiota, laatua ja monipuolisuutta. Mitä erilaisimpia muotoja, värejä tai designelementtejä voi yhdistää toisiinsa. Saatavilla on monipuoliset pintakäsittelyn vaihtoehdot.

Schüco-ikkunat ovat erittäin hyvin lämpöeristettyjä, U_f-arvo on 0,8...1,6 W (m^2K). Suurivolyyminen eristevyöhyke vaahtolämpökatkolla, koekstrudoitu keskitiiviste siivekkeillä ja lasin kyntetilan lämmöneristys optimoidulla vaahtoeristeellä takaavat lämpöeristyksen huippuarvot.

Murtosuoja takaa turvallisuuden. Varma ja luja profiili, Schüco AvanTec -piilohelat, lukittavat kahvat tai haluttaessa integroitu valvontatoiminto kuuluvat Schüco-ikkunoiden turvakomponentteihin.

Schücon kahvojen designmallisto ikkunoille ja oville

Savunpoisto

Schüco tarjoaa laadukkaita savunpoistojärjestelmiä erillisinä savunpoistoikkunoina, osana lasiseinää tai valokattoa. Schüco-järjestelmä ei rajoita suunnittelijan näkemystä, vaan aukeamisvaihtoehtoja on useita: sisään- ja ulosavautuvina ala-, ylä- tai sivusaranoituna. Ikkunamalli voidaan siis valita siten, että varmistetaan tehokkain mahdollinen savun poistuminen. Laajan testiaineiston avulla myös vapaa ikkunakoon määritys onnistuu pienestä ikkunasta aina 6,75 m^2 kokoiseen, CE-merkittyyn savunpoistoikkunaan asti - avautumismallista riippuen.

Schüco TipTronic -komponentteja käyttämällä savunpoistoikkunassa ei ole pintamallista avaajalaitetta, vaan ketjut ja saranoinnit on integroitu osana ikkunaa. TipTronic-laitteiston avulla saavutetaan myös erinomainen lämmöneristävyys ja tiiveys.

Schüco-savunpoistojärjestelmä, TipTronic-piilohela

 © Rakennustietosäätiö RTS 2016 Tämän kortin asiatiedoista vastaa toimeksiantaja.

Schücon ikkunat, ovet ja julkisivut – energiatehokkuus, turvallisuus, mukavuus, design

Schüco International KG on yksi johtavista korkealaatuisten alumiinisten rakennusjärjestelmien toimittajista. Schücon teknologiakeskus kuuluu maailman tehokkaimpiin ikkunoiden, ovien ja julkisivujen tutkimus- ja testikeskuksiin. Tuotteet edustavat valmista, testattua järjestelmätekniikkaa yhdistettynä alumiinin tarjoamiin monipuolisiin käyttömahdollisuuksiin ja hyvään ulkonäköön. Alumiinin etuihin kuuluu myös pitkäikäisyys ja kierrätettävyys.

Schüco on tärkeä yhteistyötaho arkkitehdeille, metallirakentajille, suunnittelijoille, sijoittajille ja rakennuttajille. Niin valmistajat kuin arkkitehditkin saavat käyttöönsä Schücon laajat palvelut ja ohjelmistot suunnitteluun ja laskentaan.

CAD-kirjasto ja BIM

Schüco tarjoaa arkkitehdeille ja suunnittelijoille neuvontaa rakentamisen kaikissa vaiheissa. Metallirakentajat, arkkitehdit ja suunnittelijat saavat CAD-kirjaston kautta käyttöönsä piirustuksia AutoCAD DXF- ja DWG-muodossa. Myös arkkitehti-infojen rakenneliittymien CAD-piirustukset ja soveltuvat rakennustyöselitykset ovat saatavilla.

Schücon tuotteet ovat saatavilla myös 3D-BIM-objekteina. Ne ovat yhteensopivia yleisimpien suunnitteluohjelmien Autodesk Revit® ja Graphisoft Archicad® kanssa.

Rakennussertifikaatit

Schücon tuotteilla on seuraavat hyväksynnät: BREEAM, DGNB, LEED.

Palkittu design

Osoituksena korkeasta laadusta ovat myös Schücon tuotteille myönnetyt, kansainvälisesti arvostetut designpalkinnot.

Vuonna 2016
Kultainen iF Design Award –palkinto myönnettiin kahdelle Schücon julkisivujärjestelmälle: Schüco Parametric System ja Schüco FWS 60 CV.

Vuonna 2015
Schücon 3D-julkisivujärjestelmä Schüco Parametric System sai erityismaininnan "Red Dot Award : Product Design 2015"-sarjassa.

LISÄTIETOA SCHÜCO-TUOTTEISTA

Schüco Finland Oy
Sirkkalankatu 38
20700 Turku
Puhelin 0201 441 661

Keilaranta 14
02150 Espoo
Puhelin 0201 441 671

info@schueco.fi
www.schueco.fi